Rep.	Qté	N° de Pièce	Indice	Désignation
1	1	104-100-003	-	SE FONCTIONNEL 338
2	1	104-105-001	B	SE BIPIED FIXATION RAPIDE
3	1	104-106-006	-	SE BEQUILLE AMOVIBLE
4	1	ALM 001	-	ENSEMBLE FREIN DE BOUCHE
5	4	EA 004-10	-	Vis CHC - Iso 4762 - M4x10
6	1	EA 004-08	-	Vis CHC - Iso 4762 - M4x8

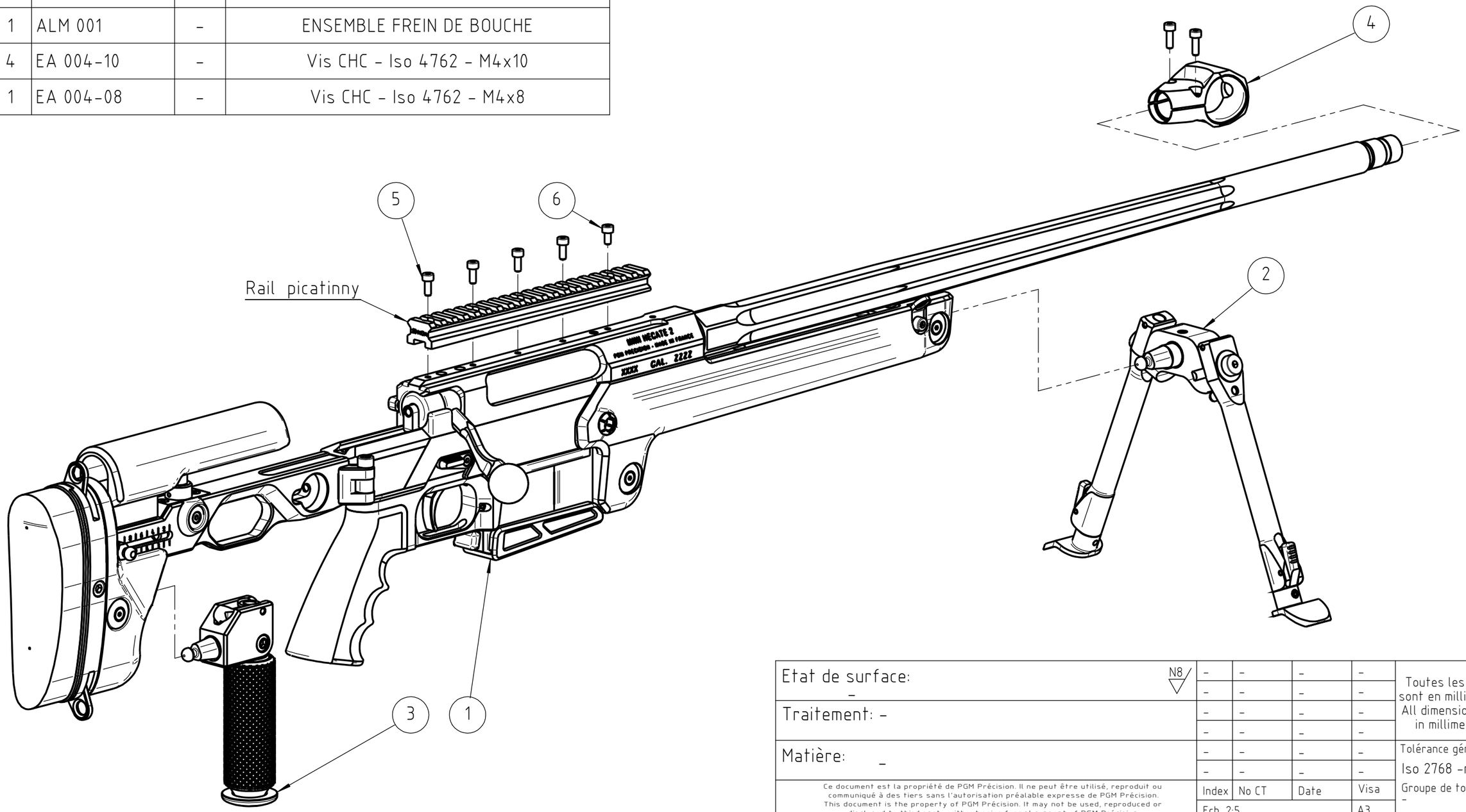

Etat de surface: - N8	-	-	-	-	Toutes les cotes sont en millimètres All dimensions are in millimeters	
	-	-	-	-		
Traitement: -	-	-	-	-		
	-	-	-	-		
Matière: -	-	-	-	-	Tolérance générales: Iso 2768 -mK	
	-	-	-	-		
Ce document est la propriété de PGM Précision. Il ne peut être utilisé, reproduit ou communiqué à des tiers sans l'autorisation préalable expresse de PGM Précision. This document is the property of PGM Précision. It may not be used, reproduced or disclosed to third party without prior formal consent of PGM Précision.	Index	No CT	Date	Visa	Groupe de tolérance: -	
	Ech. 2:5			A3		

Dess.	16-10-2017	MOGENIER		MINI-HECATE 2 - 338LM - LONG
Contr.	-	-		
OPG	-	-		
N° CR : -			Sous-Ensemble -	Fusil Mini-Hécate 2 Complet - Canon long Calibre 338 LM - Longueur canon 27" - Twist : 1/10"
PSA: -		AQL: -		

PGM PRECISION

PGM PRECISION SAS - BP29 - 74334 POISY CEDEX
www.pgmprecision.com - contact@pgmprecision.com
TEL: +33 450 46 37 27 - FAX: +33 450 46 36 49

104-100-004 | - | f 1/1

© COPYRIGHT PGM PRECISION SARL